Znak postępowania: WKD10a-27-5/2022.

Załącznik nr 2 do SWZ

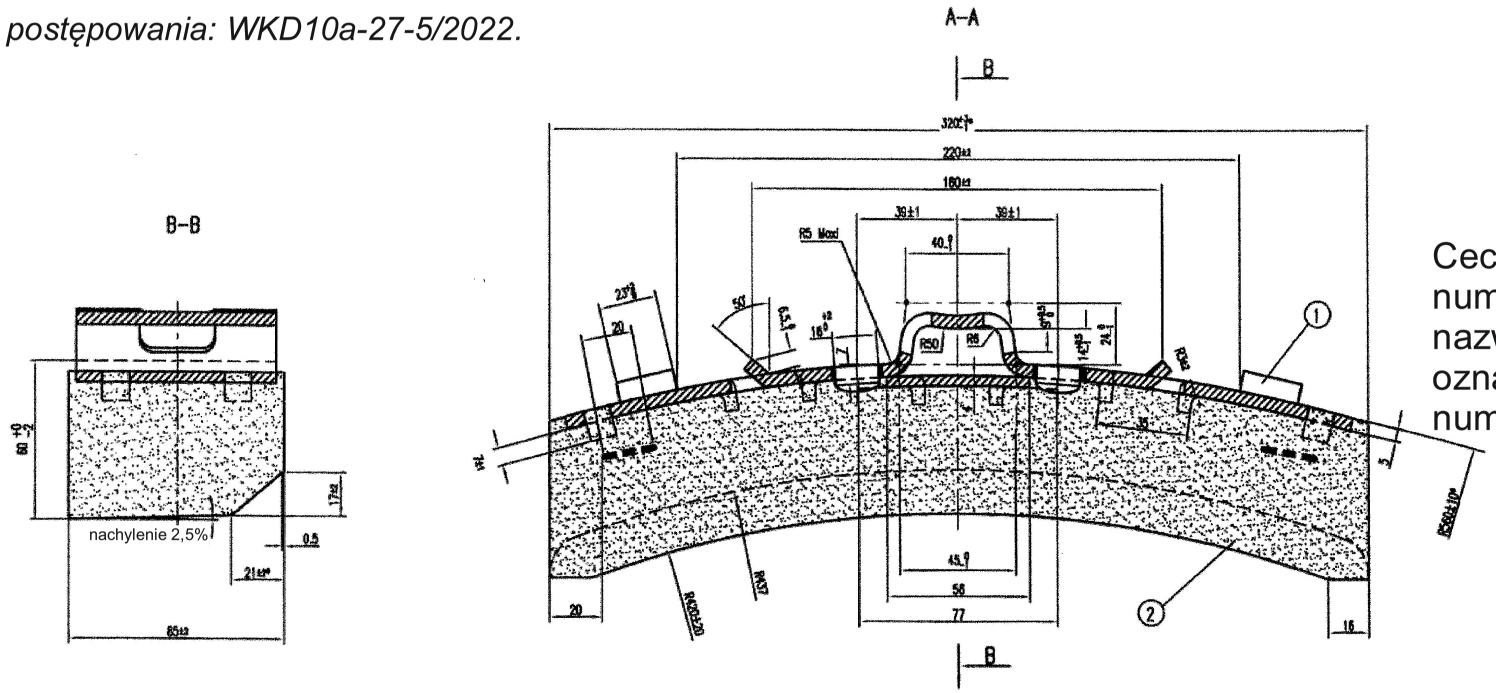

Cechowanie z tyłu:
numer referencyjny
nazwa lub oznaczenie producenta
oznaczenie materiału
numer serii: tydzień i rok produkcji

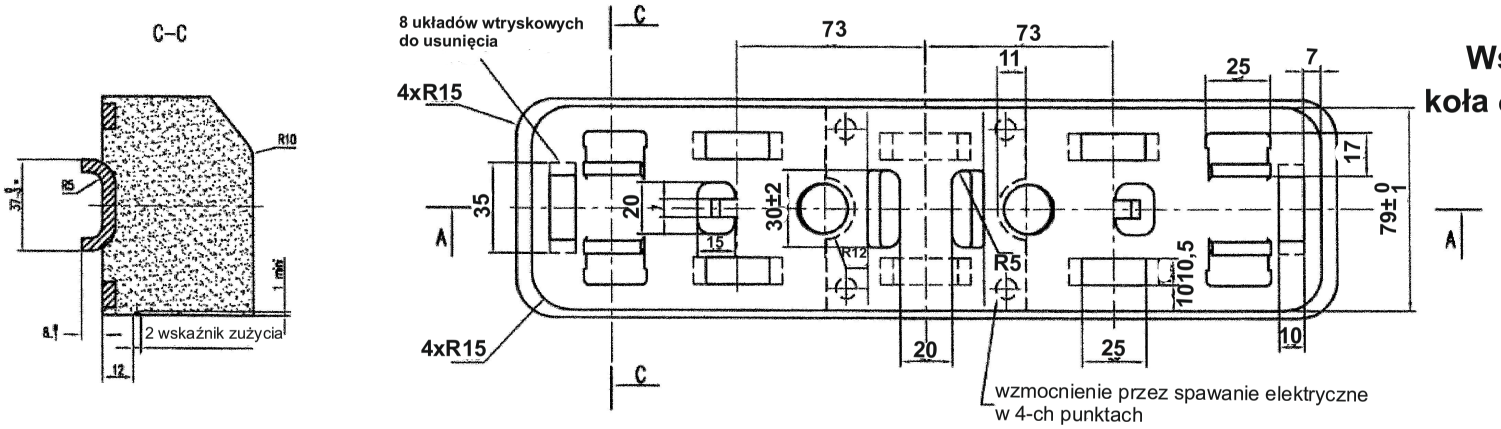

Wstawka „K" 320 UIC „W30-1"
koła ϕ800 do ϕ920, nachylenie 1/40

narzędzie do formowania: 70058

całkowita powierzchnia cierna wstawki = 270 cm2

materiał spiekany: W30-1

Repères	Symboles	Nbre de pièces	Désignations des pièces	Matière, norme dessin, spécifications techniques	Masses unitaires en kg
2		1	Corps	Matériau Fritté : W30-1	
1		1	Armature : (Référence : R2235)	EN 10111 D011	
			Semelle monobloc 320 UIC (Ensemble) comprenant :		

Ind	Modifications	Date	Nom	Vérif
2	Modification de la référence (ex : S1098)	15/10/10	Lederlé	
1	Modification marquage et cotes	14/10/03	Lederlé	

Rep: | Nbre: | Mat: | Trait: | Tol Gle:

Semelle "K" 320 UIC "W30-1"
Roue de ϕ800 à ϕ920, pente 1/40

Dess: Lederlé Date: 12/09/02 | Echelle 1/1 | Verif: Date: | A1 | Page

FAIVELEY TRANSPORT GENNEVILLIERS

FT0091098-030 | Ind 2